KARTA TECHNICZNA

HUŚTAWKA PODWÓJNA

Specyfikacja techniczna:

Długość elementu:	3728 mm
Szerokosć elementu:	2285mm
Wysokość elementu:	2200 mm
Waga całkowita całego kpl:	85 kg
Strefa bezpieczeństwa:	7200 x 3150 mm
Grupa wiekowa:	3-15 lat
Wysokość swobodnego upadku:	1200 mm
Zgodność z normą PN-EN:	PN-EN 1176-1:2017-12; PN-EN 1176-2+AC:2020-01
Dostepność części zamiennych:	Tak
Przeznaczenie:	Przeznaczone na publiczne place zabaw

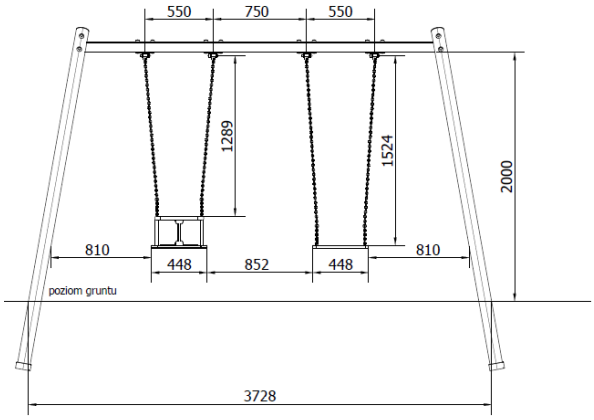

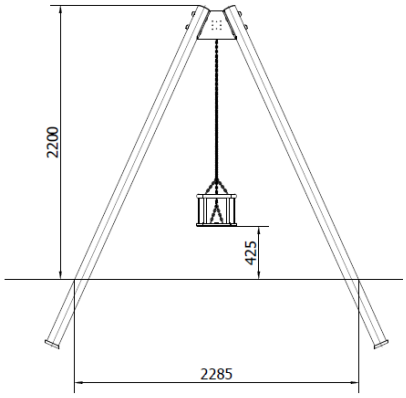

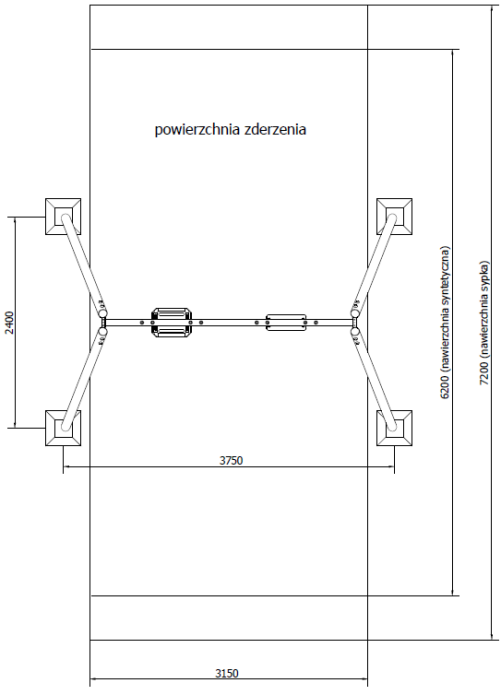

Specyfikacja materiałowa:

Nogi - rura fi 101,6 # 2,9 mm_dł.3000 mm

Górna belka – profil 80x80 # 3 mm_dł.2850 mm

Nogi – ocynk ogniowy i farba proszkowa

Górna belka – ocynk ogniowy i farba proszkowa

Nawierzchnia amortyzująca:

Produkt wymaga zastosowania powierzchni bezpiecznej dostosowanej do upadku z wysokości minimum 1,2 metra. Kora (wielkość od 20-80 mm), wióry (wielkość 5-30 mm), piasek lub żwir (wielkość ziarna 0,25-8 mm), nawierzchnia syntetyczna (grubość 42mm) - grubość minimalna dla wszystkich nawierzchni sypkich 200 mm. W przypadku materiału sypkiego niezwiązanego dodać 100 mm do głębokości minimalnej, aby zrekompensować przemieszczenie.